BRETON



SOFÁ

LAHORE CLASSIC





SOFÁ

LAHORE CLASSIC

BRETON

Com 2 braços

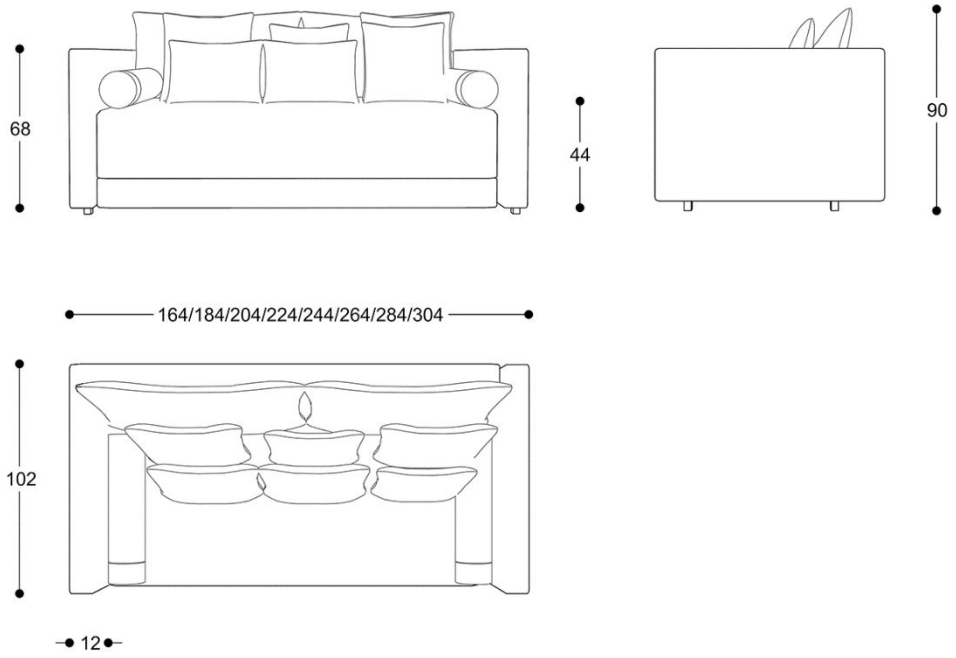

Com 1 braço

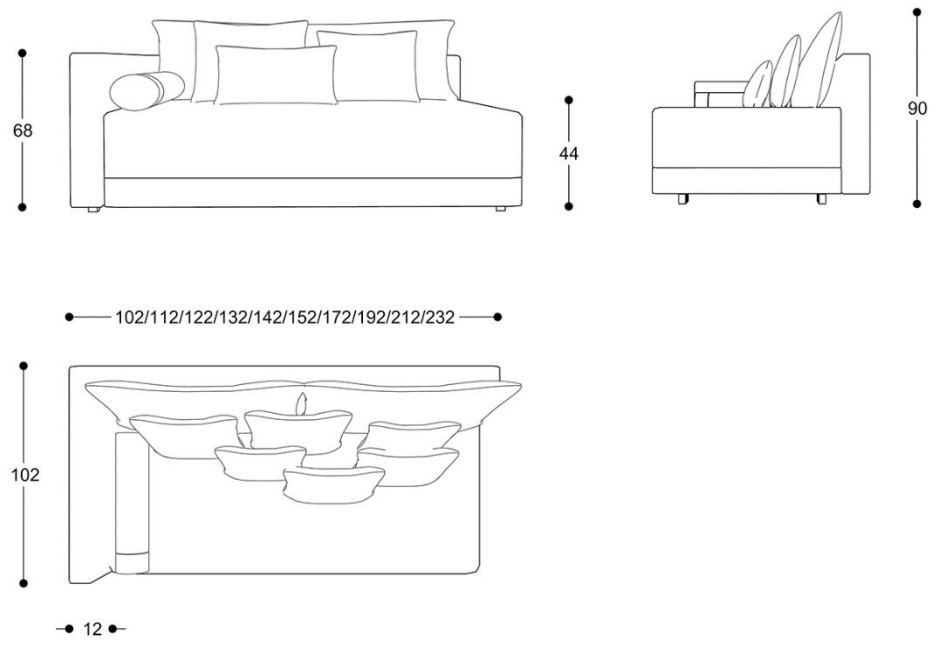

SOFÁ

LAHORE CLASSIC

BRETON

Sem braço

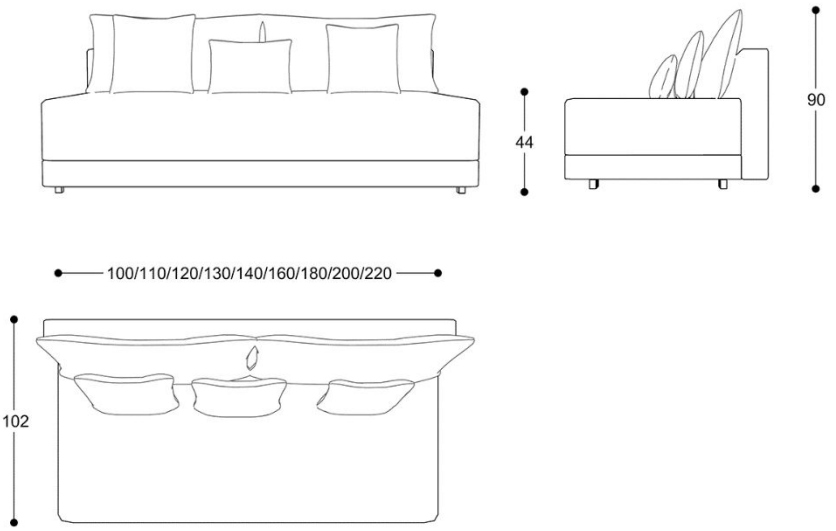

Canto extendido puff terminal

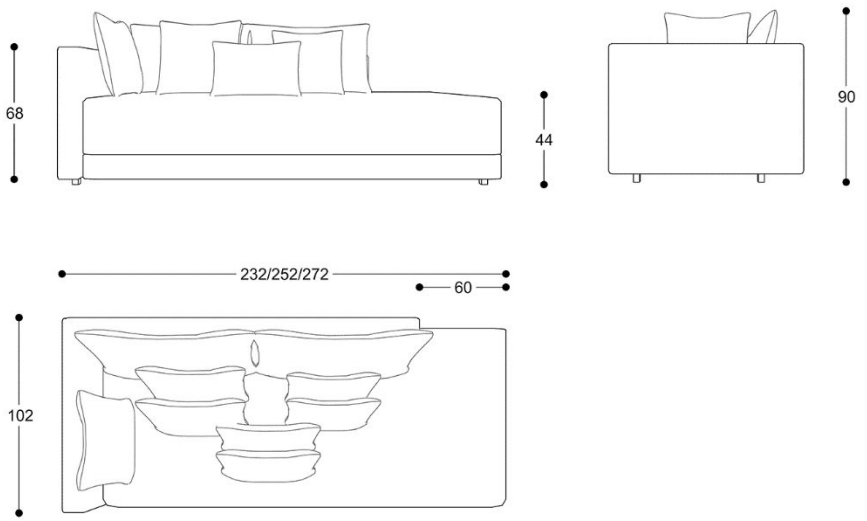

SOFÁ

LAHORE CLASSIC

BRETON

Canto extendido

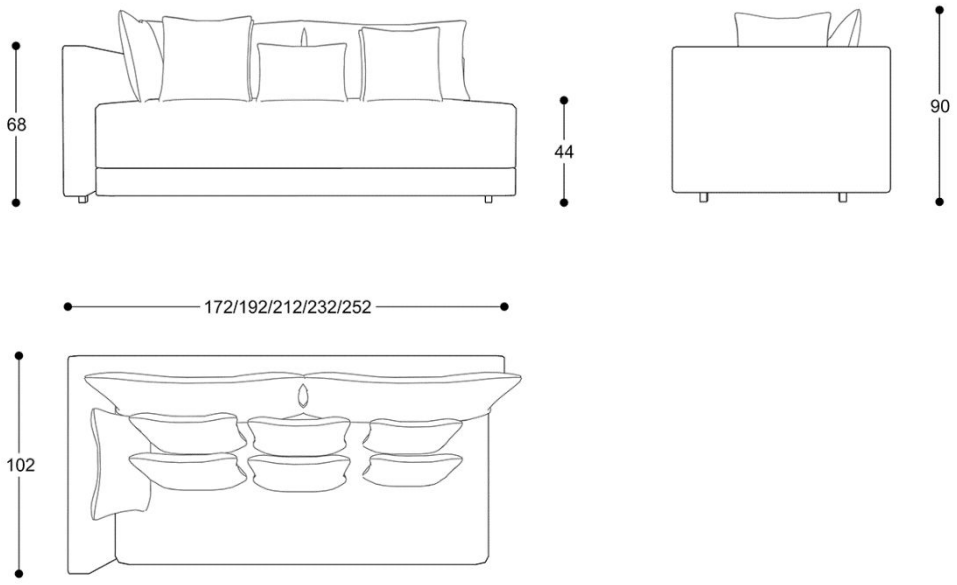

Canto extendido com 1braço

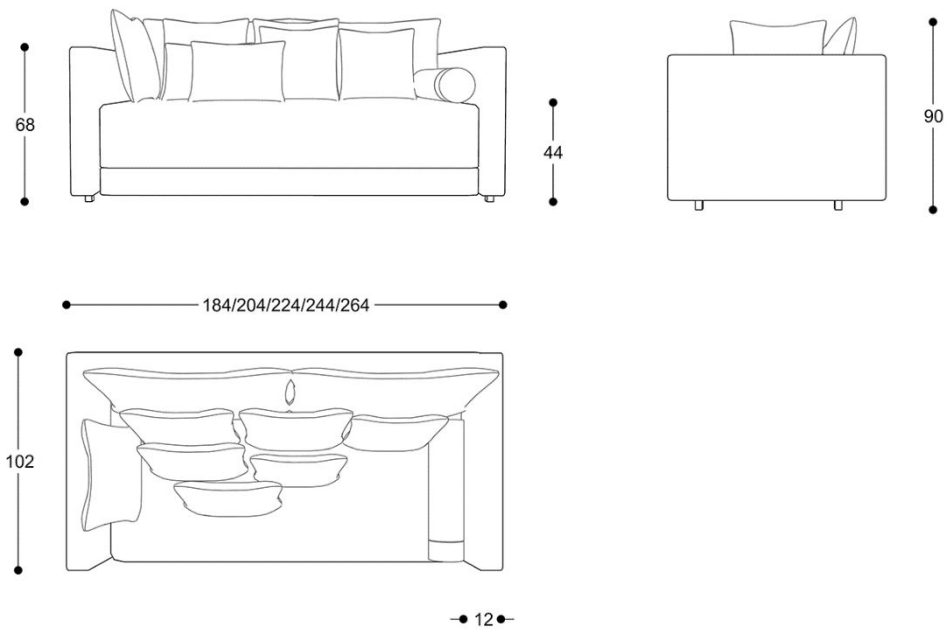

SOFÁ

LAHORE CLASSIC

BRETON

Chaise com 1braço

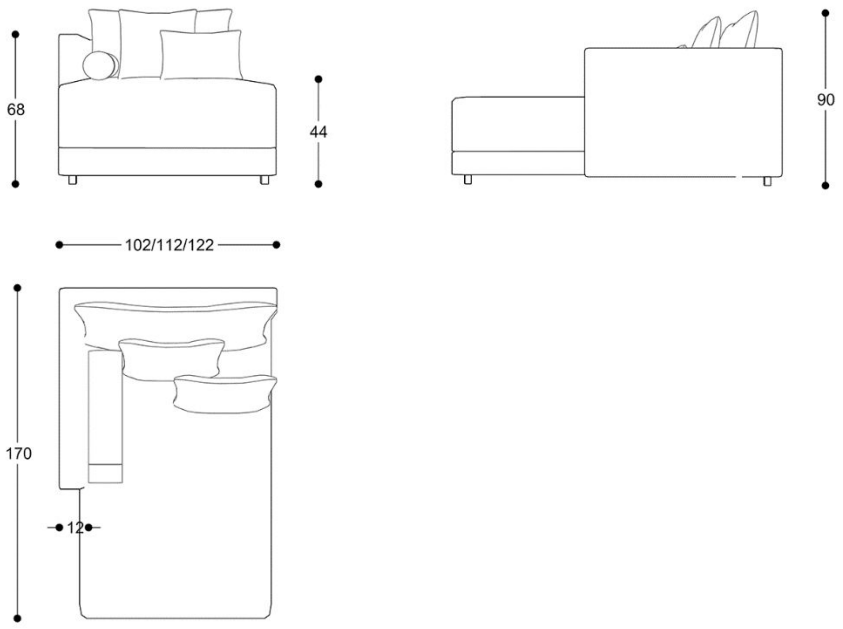

Chaise com 2 braços

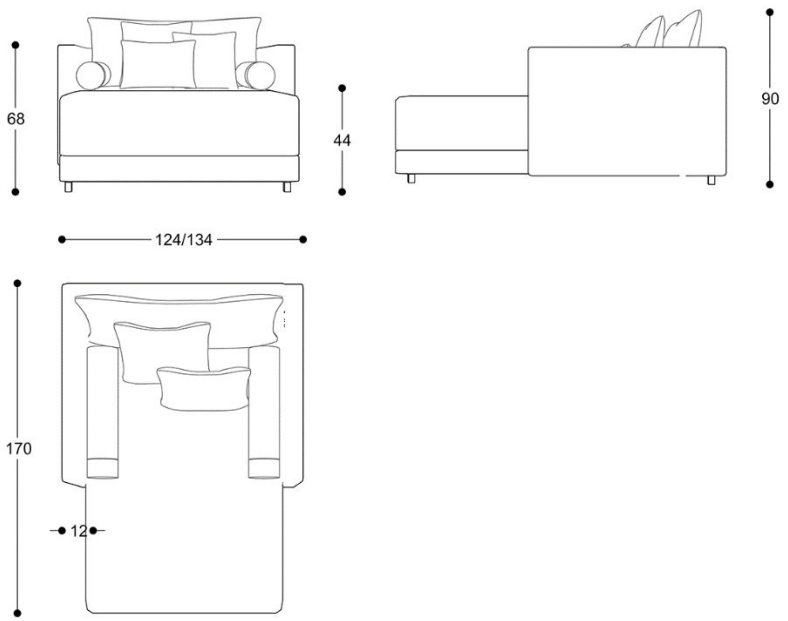

SOFÁ

LAHORE CLASSIC

BRETON

Puff

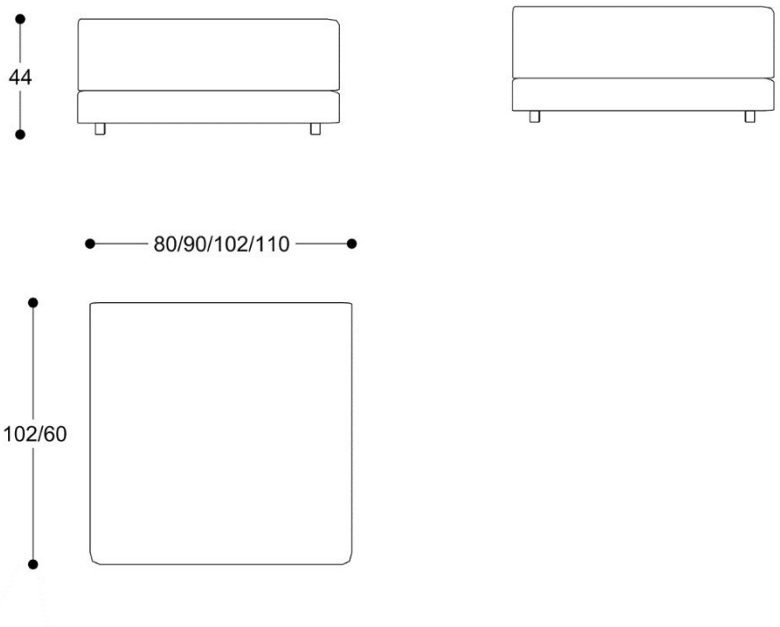

SOFÁ

LAHORE CLASSIC

BRETON

Diferenciais:

- Opção de capa solta





SOFÁ

LAHORE CLASSIC

BRETON

Base,encosto e braços fixos. Almofadas de encosto e assento soltas. Pés em madeira maciça. Medidas especiais mediante consulta.

Medidas podem apresentar leves variações. Nos reservamos o direito de efetuar essas alterações em consulta prévia.

Fixed base, back and arms. Loose back and seat cushions. Solid wood feet. Special measures upon consultation.

Measures may vary slightly. We reserve the right to make changes without prior consultation.

Base fija, espalda y brazos. Cojines de respaldo y asiento flojos. Pies de madera maciza. Medidas especiales previa consulta.

Las medidas pueden variar un poco. Nos reservamos el derecho de realizar cambios sin previa consulta.

SOFÁ

LAHORE CLASSIC

BRETON